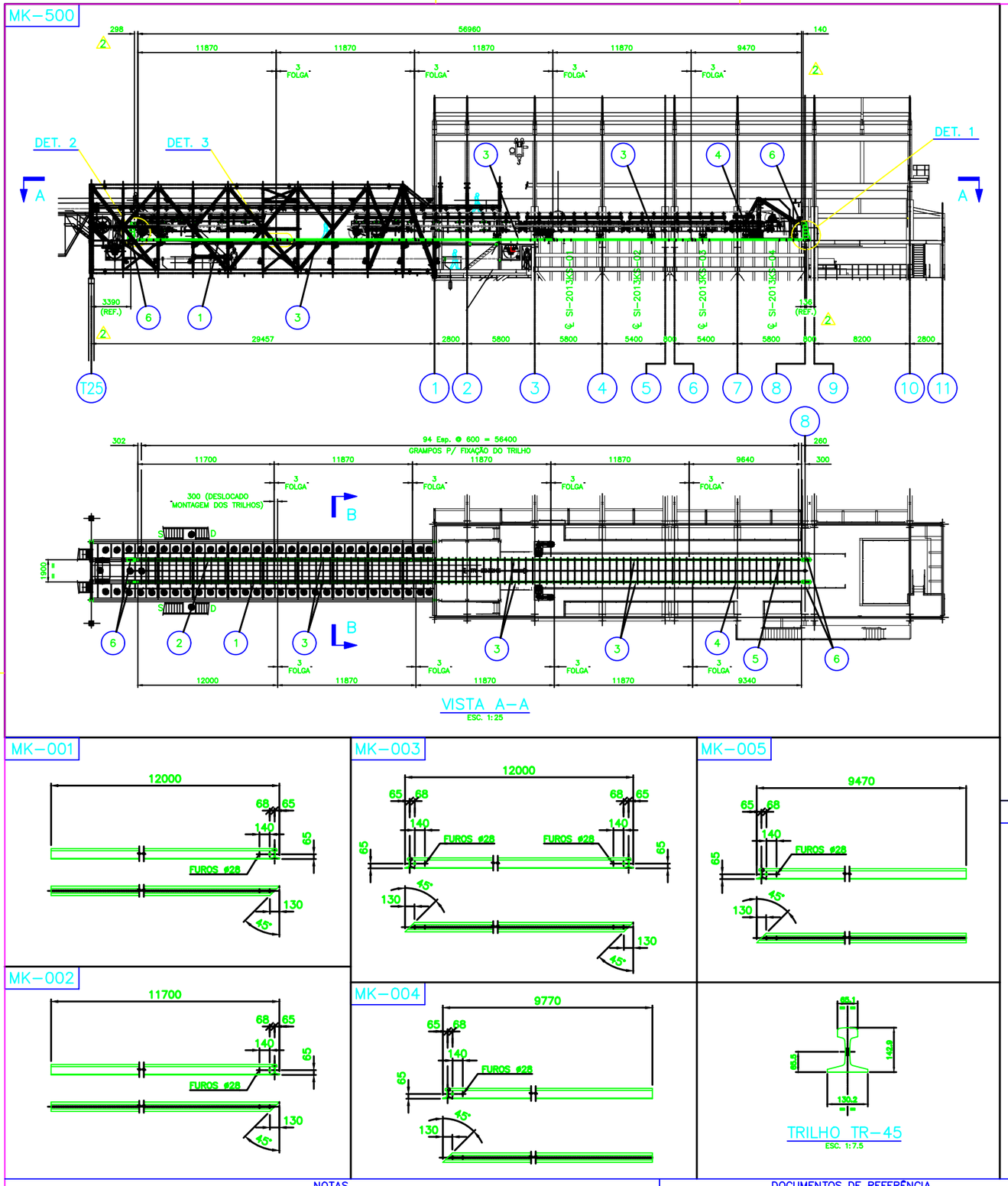

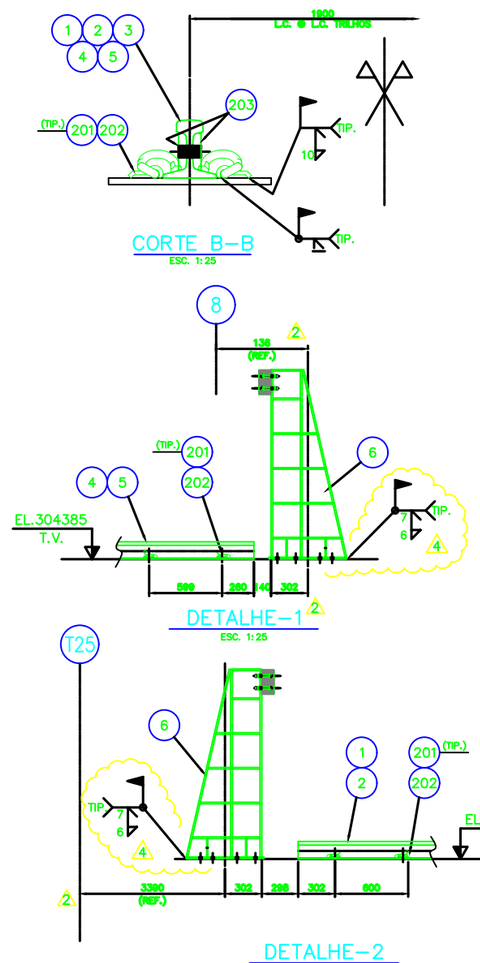

MK	ITEM	QTD.	DESCRIÇÃO	MAT.	DIMENSÃO/Nº CLIENTE	Nº MATERIAL	Nº DOCUMENTO	PESO (Kg)
500		1	CONJUNTO CAMINHO DE ROLAMENTO					6813.1
	1	1	TRILHO TR-45		DF-2000KS-M-83014-M-00793	10141641-001	10141641-DWK	537.1
	2	1	TRILHO TR-45		DF-2000KS-M-83014-M-00793	10141641-002	10141641-DWK	523.5
	3	6	TRILHO TR-45		DF-2000KS-M-83014-M-00793	10141641-003	10141641-DWK	3205.2
	4	1	TRILHO TR-45		DF-2000KS-M-83014-M-00793	10141641-004	10141641-DWK	423.2
	5	1	TRILHO TR-45		DF-2000KS-M-83014-M-00793	10141641-005	10141641-DWK	436.7
	6	4	BATENTE		DF-2000KS-M-83014-M-01467	10143558-500	10143558-DWK	1018.8
	201	380	GRAMPO PANDROL	NOTA-6	TIPO E-1831	ZX11234444	204367-ETP	224.2
	202	380	OLHAL ESTAMPADO (REF. PILON)	SAE1020	3/8"x3"x99	ZX11234443	204367-ETP	220.4
	203	16	TALA DE JUNÇÃO PLANA - TJ-45	NOTA-6	4 FUROS	ZX11227423	204367-ETP	224.0
	301	32	PARAFUSO P/ TALA TJ-45	NOTA-6	ø1" x 5 3/4"-8UNC"			NOTA-3
	302	32	PORCA SEXT.		1" - 8UNC Gr. C A-563			NOTA-3
	303	32	ARRUELA DE PRESSÃO		1" - SAE-1045/1060			NOTA-3
	304	32	ARRUELA LISA	F436	ø1"			NOTA-3
001			TRILHO					537.1
		1	TRILHO TR-45	NOTA-6	TR-45 x 12000			537.1
002			TRILHO					523.5
		1	TRILHO TR-45	NOTA-6	TR-45 x 11700			523.5
003			TRILHO					534.2
		1	TRILHO TR-45	NOTA-6	TR-45 x 12000			534.2
004			TRILHO					423.2
		1	TRILHO TR-45	NOTA-6	TR-45 x 9470			423.2
005			TRILHO					436.7
		1	TRILHO TR-45	NOTA-6	TR-45 x 9770			436.7

TOLERANCIAS DE MONTAGEM DOS TRILHOS

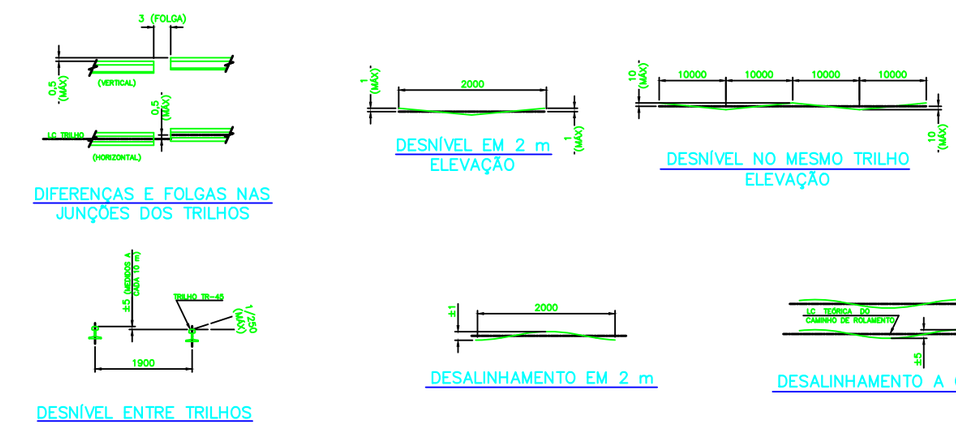

NOTAS

1 - TODAS AS DIMENSÕES ESTÃO EM MILÍMETRO, EXCETO INDICAÇÃO CONTRÁRIA.
2 - RECORTES DE CANTOS ONDE NÃO INDICADOS: 15 x 45°.
3 - ITENS GALVANIZADOS ELETROLITICAMENTE.
4 - SOLDAS CONFORME NORMA "AWS".
5 - RETOQUE DE PINTURA CONFORME PADRÃO VALE, NO CAMPO PELA MONTADORA.
6 - MATERIAL CONF. "TRILHOS BRASIL" OU SIMILAR
7 - CONJUNTO DE MONTAGEM DES. DF-2000KS-M-83014-M-00789 (10141637-DWK).

TABELA DE APLICAÇÃO

QTDE.	TAG.
01	TR-2032KS-18
01	TR-2032KS-38
01	TR-2032KS-58

TOLERÂNCIA GERAL, NÃO ESPECIFICADA NO DESENHO: PEÇAS USINADAS, CONF. NTF-4009 CLASSE M; PEÇAS SOLDADAS, CONF. NTF-1437 CLASSE A; PEÇAS CORTADAS, CONF. NTF-4200 CLASSE M

INSTRUÇÕES P/ PLOTAGEM	
COR	ESPESSURA
COR 8, 9	0,09
WHITE	0,1
YELLOW	0,1
GREEN	0,3
CYAN	0,3
BLUE	0,4
RED	0,6
MAGENTA	0,9

DOCUMENTOS DE REFERÊNCIA

VALE S11D PF112018-C-001174
PARA CONSTRUÇÃO
FOLHA: 1 /1

REVISÕES

REV.	T.E.	DESCRIÇÃO	PROJ.	DES.	VER.	APR.	SE.	DATA
4	E	ONDE INDICADO (2x)	METSO	OSS	PRS	MDM		16/09/14
3	E	ACRESC. ITEM 304 E TABELA DE APLICAÇÃO	METSO	GMM	LRM	MDM		05/09/13
2	E	ONDE INDICADO	METSO	LRM	PRS	MDM		07/05/13
1	E	ONDE INDICADO (2X)	METSO	AHZ	PRS	MDM		02/08/12
0	E	EMISSÃO INICIAL	JMP	JAM	MM	MDM		07/02/12

T.E. TIPO DE EMISSÃO: (A) PRELIMINAR (B) PARA APROVAÇÃO (C) PARA CONHECIMENTO (D) PARA COTAÇÃO (E) PARA CONSTRUÇÃO (F) CONFORME COMPRADO (G) CONFORME CONSTRUÍDO (H) CANCELADO

VALE | metso

PROJETO: PROJETO FERRO CARAJÁS S11D | Nº DO PROJETO: N1030-01 | Nº DA SE:

PROJETO DETALHADO
USINA DE BENEFICIAMENTO - GERAL
TRANSPORTADOR DE CORREIA (1200)
CABEÇA MOVEL - CAMINHO DE ROLAMENTO
CONJ. MONT. DOS TRILHOS E DETALHES

ESCALA	Nº METSO	Nº VALE	REVISÃO
1:200	10141641-DWK	DF-2000KS-M-83014-M-00793	04

PE-G-601 - Rev 5 (A1)

© METSO. ESTE DOCUMENTO É DE PROPRIEDADE DA METSO, NÃO PODENDO SER COPIADO, REPRODUZIDO OU FORNECIDO A TERCEIROS SEM PRÉVIA E EXPRESSA AUTORIZAÇÃO DA METSO.
© METSO. METSO RESERVES ALL RIGHTS IN THIS DOCUMENT AND IN THE INFORMATION CONTAINED. REPRODUCTION, USE OR DISCLOSURE TO THIRD PARTIES WITHOUT EXPRESS AUTHORITY IS STRICTLY FORBIDDEN.